«ՄԻԿՊՐՈ» ՍՊԸ
ООО "МИКПРО"

ՀՀ ՇՄ Արթիկ համայնքի Արթիկ քաղաք՝ Անկախության փողոցի վերջնամասի տարածքի խաղահրապարակի կառուցման աշխատանքների աշխատանքային նախագիծ

Գիրք - 1 Ճարտարապետաշինարարական մաս
Գիրք - 2 Շինկազմակերպման մաս

Արթիկ համայնքի ղեկավար՝ ____________ Ա. Ոսկանյան

Տնօրեն՝ ____________ Ա. Միքայելյան

ՀՀ, Շիրակի մարզ
+374 77 877 779.
businessellit@mail.ru

ՃԱՐՏԱՐԱՊԵՏԱՇԻՆԱՐԱՐԱԿԱՆ ՄԱՍ

Նախագիծը կազմվել է համաձայն հետևյալ նորմատիվատեխնիկական փաստաթղթերի պահանջների՝

1. ՀՀՇՆ 22-03-2017 «Արհեստական և բնական լուսավորում»,
2. ՀՀՇՆ 30-02-2022 «Տարածքի բարեկարգում»,
3. ՀՀՇՆ 52-01-21 Բետոնե և երկաթբետոնե կոնստրուկցիաներ,
4. ՀՀՇՆ 53-01-2020 Պողպատե կոնստրուկցիաներ շինարարական նորմերով,

Արթիկ համայնքի Արթիկ քաղաքի Անկախության փողոցի վերջնամասի տարածքի բարեկարգման խաղահրապարակի, մարզահրապարակի կառուցման աշխատանքների աշխատանքային նախագիծը կազմվել է Արթիկի համայնքապետարարանի տեխնիկական առաջադրանքի համաձայն:

Նախագծով նախատեսվում է իրականացնել մանկական խաղահրապարակի և մեծերի մարզահրապարակի կառուցում:
Նախագծվող տարածքի մակերեսը կազմում է 182.5 մ^{2}: Տարածքում նախատեսվում է կառուցել մանկական խաղահրապարակ, մեծերի մարզահրապարակ, որոնք փոխկապակցված կլինեն հետիոտնային անցուղիներով:
Մանկական խաղահրապարակում նախատեսվում է տեղադրել տարիքային խմբերին համապատասխան խաղային սարքավորումներ: Մեծերի մարզահրապարակում՝ մարզասարքեր: Տեղադրվելու են նստարաններ և աղբամաններ: Խաղահրապարակի հատակը նախատեսվում է իրականացնել ավազային ծածկույթ, մարզահրապարակի հատակը՝ ռետինե ծածկույթ: Հետիոտնային անցուղիները նախատեսվել են մարզահրապարակը և խաղահրապարակը միմյանցից առանձնացնելու համար:
Արտաքին լուսավորությունը նախատեսված է լեդ (արևային) լուսատուներով:

Հ/Հ	Աշխատանքային գծագրերի անվանումը	Մակնիշը
1	2	3
1	Անվանացանկ, բացատրագիր	ՃՇ-1
2	Իրադրային հատակագիծ Մ1:500	ՃՇ-2
3	Գլխավոր հատակագիծ Մ1:500	ՃՇ-3
4	Բարեկարգման հատակագիծ (չափադրում) Մ1:100	ՃՇ-4
5	Բարեկարգման հատակագիծ Մ1:100	ՃՇ-5
6	Հատակի երեսպատման հանգույցներ Մ1:10	ՃՇ-6
7	Բարեկարգման մասնագիր	ՃՇ-7
8	Բարեկարգման մասնագիր	ՃՇ-8
9	Լուսավորության հենասյուն, լուսատու և տեսախցիկ սարք Մ1:20	ՃՇ-9
10	Նստարան Մ1:20	ՃՇ-10
11	Աղբամանի կտրվածքներ և մասնագիր Մ1:10	ՃՇ-11
12	Մարզասարքի 3D տեսք և մասնագիր	ՃՇ-12
13	Խաղասարքերի 3D տեսք և մասնագիր	ՃՇ-13

Կառուցապատվող տեղամասերի չափերի ֆիզիկական բնութագրերը
Ընդհանուր տարածքը 182.5 մ2

1. խաղահրապարակի մակերեսը 58.0 մ2
2. մարզահրապարակի մակերեսը 62.9 մ2
3. սալիկապատվող գոտու մակերեսը 58.2 մ2
4. եզրաքար կոր ուղղգծով 15*300 17.3 գծմ
5. եզրաքար 150*300 41.2 գծմ
6. եզրաքար կոր ուղղգծով 80*200 14.9 գծմ
7. եզրաքար 80*200 46.2 գծմ

«ԱՐԽԻՏԵԿՏ» ՍՊԸ
ՓՈՐՁԱՔՆՆՈՒԹՅՈՒՆ
«___»__________20 թ.

«ՄԻԿՊՐՈ» ՍՊԸ

Տնօրեն	
Ա. Միքայելյան	
ՆԳՃ	
Լ. Մինասյան	
Նախագծեց	
Տ Վարդանյան	

Ճարտարապետաշինարարական մաս

Անվանումը

ՀՀ ՇՄ Արթիկ համայնքի Արթիկ քաղաքի Անկախության փողոցի վերջնամասի տարածքի խաղահրապարակի կառուցման աշխատանքների աշխատանքային նախագիծ:

Թերթի անվանումը

Անվանացանկ, բացատրագիր

ՓՈՒԼ	ԹԵՐԹ	ԹԵՐԹԵՐ
ԱՆ	ՃՇ-1	13

«ՄԻԿՊՐՈ» ՍՊԸ

Տնօրեն	
Ա. Միքայելյան	
ՆԳԾ	
Լ. Մինասյան	
Նախագծեց	
Տ Վարդանյան	

Ճարտարապետաշինարարական Մաս

Անվանումը

ՀՀ ՇՄ Արթիկ համայնքի Արթիկ քաղաքի Անկախության փողոցի վերջնամասի տարածքի խաղահրապարակի կառուցման աշխատանքների աշխատանքային նախագիծ:

Թերթի անվանումը

Իրադրային հատակագիծ Մ1:500

ՓՈՒԼ	ԹԵՐԹ	ԹԵՐԹԵՐ
ԱՆ	ՃՇ-2	13

«ԱՐԽԻՏԵԿՏ» ՍՊԸ
ՓՈՐՁԱՔՆՆՈՒԹՅՈՒՆ
«___» ________ 20 թ.

«ՄԻԿՊՐՈ» MIKPRO 05553818

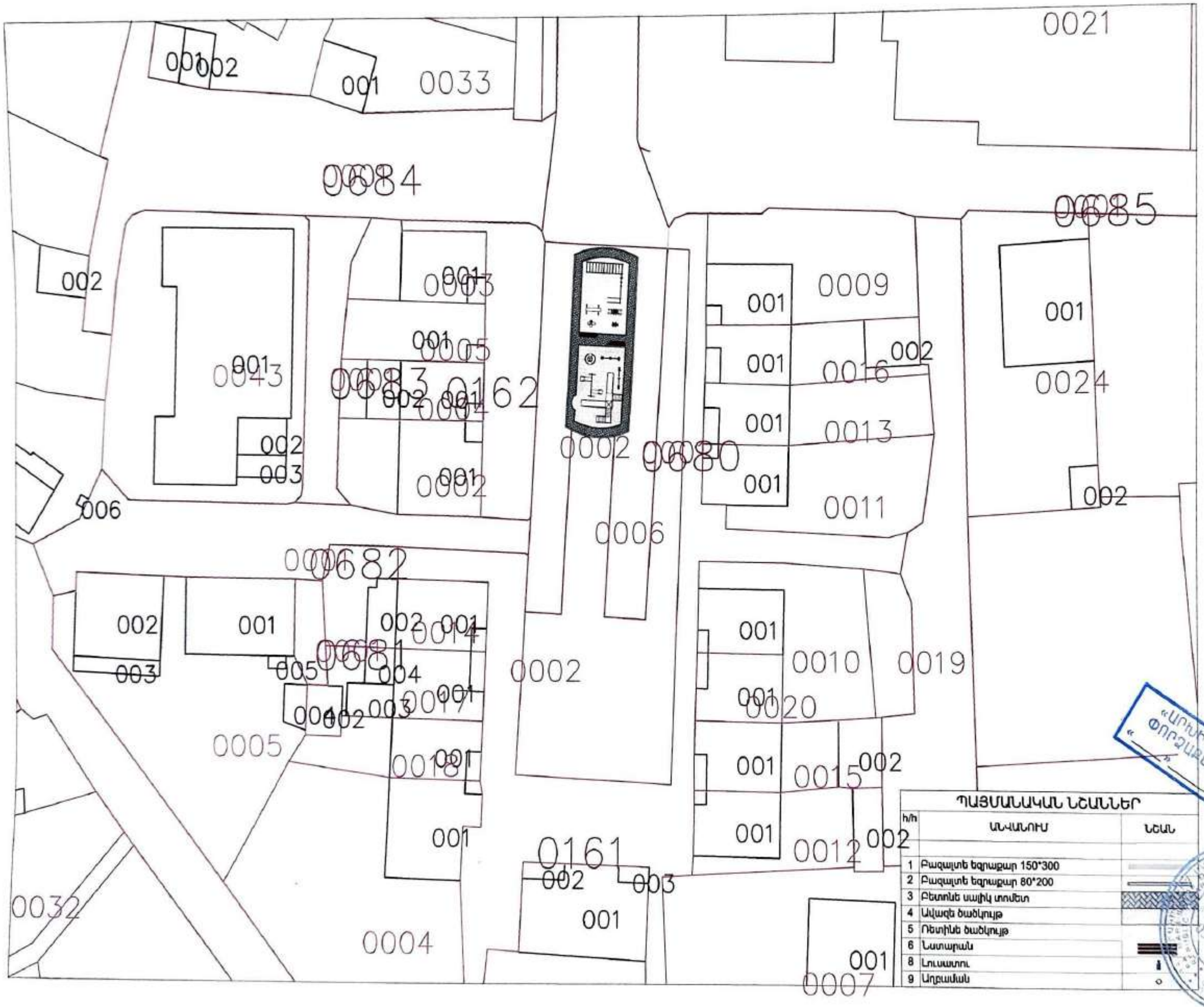

h/h	ԱՆՎԱՆՈՒՄ	ՆՇԱՆ
1	Բազալտե եզրաքար 150*300	
2	Բազալտե եզրաքար 80*200	
3	Բետոնե սալիկ տոմետ	
4	Ավազե ծածկույթ	
5	Ռետինե ծածկույթ	
6	Նստարան	
8	Լուսատու	
9	Աղբաման	

«ՄԻԿՊՐՈ» ՍՊԸ

Տնօրեն

Ա. Միքայելյան

ՆԳԾ

Լ. Մինասյան

Նախագծեց

Տ Վարդանյան

Ճարտարապետաշինարարական մաս

Անվանումը

ՀՀ ՇՄ Արթիկ համայնքի Արթիկ [illegible] աշխատանքային նախագիծ:

Թերթի անվանումը

Գլխավոր հատակագիծ Մ1:500

ՓՈՒԼ	ԹԵՐԹ	ԹԵՐԹԵՐ
ԱՆ	ՃՇ-3	13

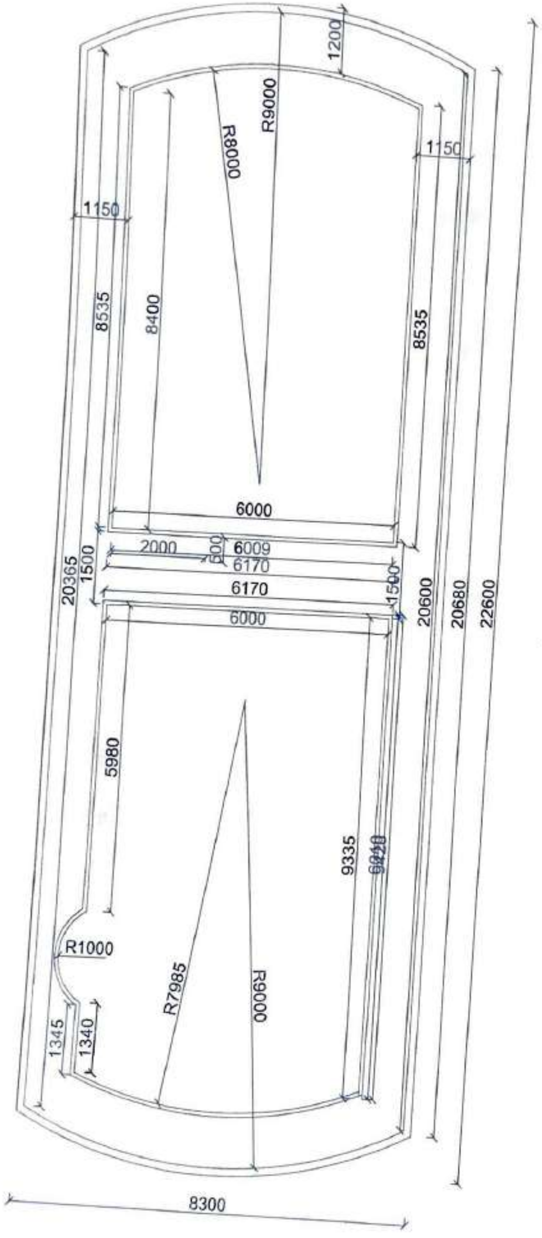

«ՄԻԿՊՐՈ» ՍՊԸ

Տնօրեն	
Ա. Միքայելյան	
ՆԳՃ	
Լ. Մինասյան	
Նախագծեց	
Տ Վարդանյան	

Ճարտարապետաշինարարական մաս

Անվանումը

ՀՀ ՇՄ Արթիկ համայնքի Արթիկ քաղաքի Անկախության փողոցի վերջնամասի տարածքի խաղահրապարակի կառուցման աշխատանքների աշխատանքային նախագիծ:

Թերթի անվանումը

Բարեկարգման հատակագիծ (չափադրում) Մ1:100

ՓՈՒԼ	ԹԵՐԹ	ԹԵՐԹԵՐ
ԱՆ	ՃՇ- 4	13

«ԱՐԽԻՏԵԿՏ» ՍՊԸ
ՓՈՐՁԱՔՆՆՈՒԹՅՈՒՆ
«___» ________ 20 թ.

Անկախության վերջնամաս

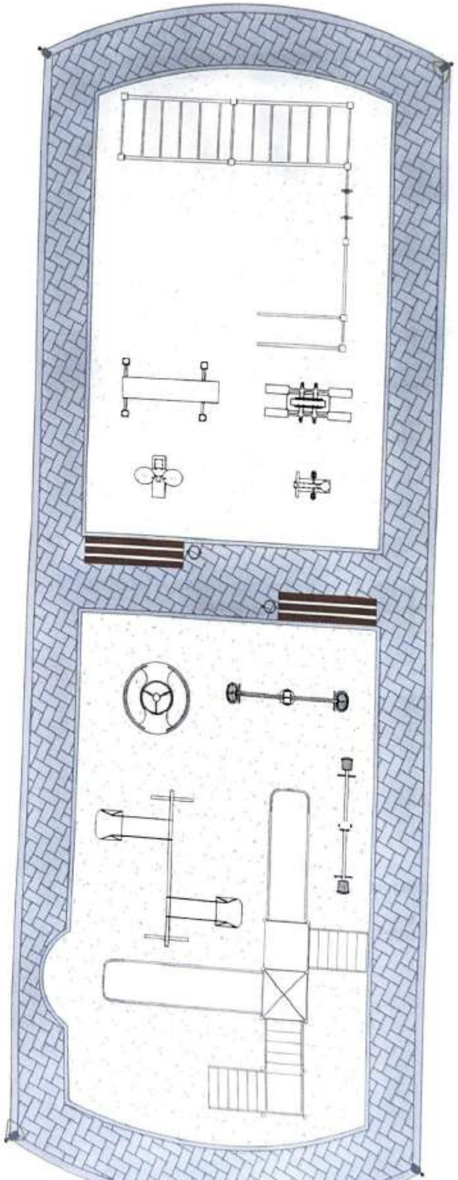

ՊԱՅՄԱՆԱԿԱՆ ՆՇԱՆՆԵՐ		
h/h	ԱՆՎԱՆՈՒՄ	ՆՇԱՆ
1	Բազալտե եզրաքար 150*300	
2	Բազալտե եզրաքար 80*200	
3	Բետոնե սալիկ տոմետ	
4	Ավազե ծածկույթ	
5	Ռետինե ծածկույթ	
6	Նստարան	
8	Լուսատու և տեսահսկող սարք	
9	Լուսատու	
10	Աղբաման	

«ՄԻԿՊՐՈ» ՍՊԸ

Տնօրեն

Ա. Միքայելյան

ՆԳԾ

Լ. Մինասյան

Նախագծեց

Տ Վարդանյան

Ճարտարապետաշինարարական մաս

Անվանումը

ՀՀ ՇՄ Արթիկ համայնքի Արթիկ քաղաքի Անկախության փողոցի վերջնամասի տարածքի խաղահրապարակի կառուցման աշխատանքների աշխատանքային նախագիծ:

Թերթի անվանումը

Բարեկարգման հատակագիծ Մ1:100

«ԱՐԽԻՏԵԿՏ» ՍՊԸ
ՓՈՐՁԱՔՆՆՈՒԹՅՈՒՆ
« ___ » ________ 20 թ.

ՓՈՒԼ	ԹԵՐԹ	ԹԵՐԹԵՐ
ԱՆ	ՃՇ- 5	13

Բետոնե սալիկ /տոմետ/
տեղադրման եռաչափ հանգույց

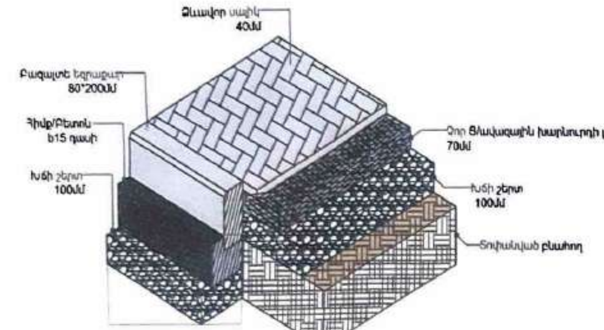

150*300մմ չափերի եզրաքարի, տեղադրման և բնահողի մշակման
հանգույց

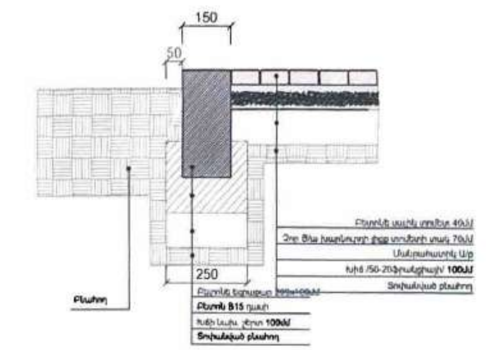

80*200մմ չափերի եզրաքարի, բետոնե սալիկի /տոմետ/ տեղադրման
եվ խաղահրապարակի ավազային հատակի հանգույց

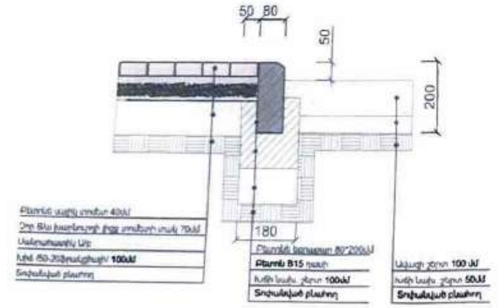

80*200մմ չափերի եզրաքարի, բետոնե սալիկի /տոմետ/ և ռետինե
հատակի տեղադրման հանգույց

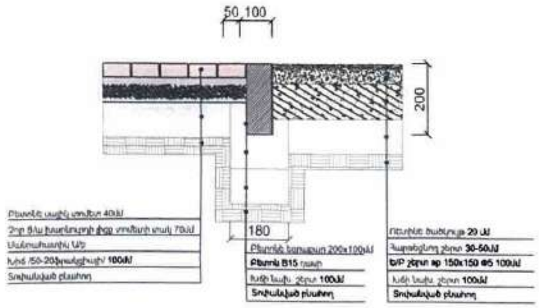

«ՄԻԿՊՐՈ» ՍՊԸ

Տնօրեն	
Ա. Միքայելյան	
ԼԳՃ	
Լ. Մինասյան	
Նախագծեց	
Տ Վարդանյան	

Ճարտարապետաշինարարական մաս

Անվանումը

ՀՀ ՇՄ Արթիկ համայնքի Արթիկ քաղաքի Անկախության փողոցի վերջնամասի տարածքի խաղահրապարակի կառուցման աշխատանքների աշխատանքային նախագիծ:

Թերթի անվանումը

Հատակի երեսպատման հանգույցներ Մ1:10

ՓՈՒԼ	ԹԵՐԹ	ԹԵՐԹԵՐ
ԱՆ	ՃՇ- 6	13

«ԱՐԽԻՏԵԿՏ» ՍՊԸ ՓՈՐՁԱՔՆՆՈՒԹՅՈՒՆ
« ___ » ___________ 20 թ.

Աշխատանքների կատարման նկարագիր	Հատակների հատույթ	Հատակների էլեմենտների անվանումը հաստությունը	Ծավալ	Չ/մ
150*300մմ չափերի եզրաքարի տեղադրում	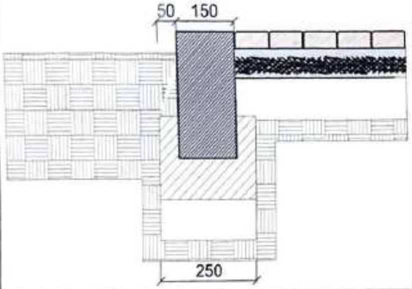	Բազալտե եզրաքար - 150*300մմ Բետոն B15 դասի - 1գծմ=0.035մ^3 Խճի նախ. շերտ - 1գծմ=0.025մ^3 Տոփանված բնահող	41.20	գծմ
150*300մմ չափերի կոր ուղղգծով եզրաքարի տեղադրում		Բազալտե եզրաքար - 150*300մմ Բետոն B15 դասի - 1գծմ=0.035մ^3 Խճի նախ. շերտ - 1գծմ=0.025մ^3 Տոփանված բնահող	17.30	գծմ
80*200մմ չափերի եզրաքարի տեղադրում	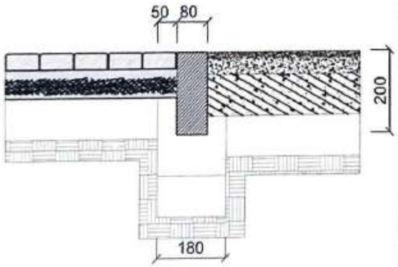	Բազալտե եզրաքար - 80*200մմ Բետոն B15 դասի - 1գծմ=0.028մ^3 Խճի նախ. շերտ - 1գծմ=0.018մ^3 Տոփանված բնահող	46.20	գծմ
80*200մմ չափերի կոր ուղղգծով եզրաքարի տեղադրում		Բազալտե եզրաքար - 80*200մմ Բետոն B15 դասի - 1գծմ=0.028մ^3 Խճի նախ. շերտ - 1գծմ=0.018մ^3 Տոփանված բնահող	14.90	գծմ
Բետոնե սալիկ տոմետ տեղադրում	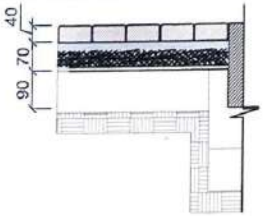	Բետոնե սալիկ տոմետ - 40մմ Չոր Ց/ա խարնուրդի լիցք տոմետի տակ - 70մմ Խճի նախ. շերտ /50-20ֆրակցիայի/ - 100մմ Տոփանված բնահող	58.20	մ^2

«ՄԻԿՊՐՈ» ՍՊԸ

Տնօրեն	
Ա. Միքայելյան	
ՆԳՃ	
Լ. Մինասյան	
Նախագծեց	
Տ Վարդանյան	

Ճարտարապետաշինարարական մաս

Անվանումը

ՀՀ ՇՄ Արթիկ համայնքի Արթիկ քաղաքի Անկախության փողոցի վերջնամասի տարածքի խաղահրապարակի կառուցման աշխատանքների աշխատանքային նախագիծ:

Թերթի անվանումը

Բարեկարգման մասնագիր

ՓՈՒԼ	ԹԵՐԹ	ԹԵՐԹԵՐ
ԱՆ	ՃՇ-7	13

Աշխատանքների կատարման նկարագիր	Հատակների հատույթ	Հատակների էլեմենտների անվանումը հաստությունը	Ծավալ	Չ/Մ
Ռետինե հատակի իրականացում	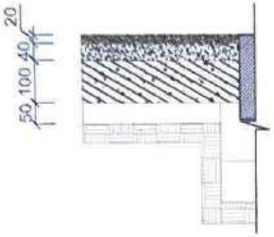	Ռետինե ծածկույթ - 20մմ Հարթեցնող շերտ 30-50մմ Ե/Բ շերտ բետոն B20 вр 200*200 Φ5 - 100մմ Խճի նախ. շերտ /50-20ֆրակցիայի/ - 50մմ Տոփանված բնահող	62.90	$մ^2$
Ավազե հատակի իրականացում	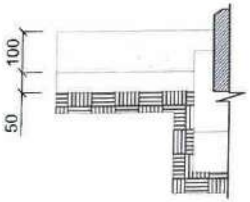	Ավազի շերտ - 100մմ Խճի նախ. շերտ /50-20ֆրակցիայի/ - 50մմ Տոփանված բնահող	58.00	$մ^2$

«ԱՐՍԻՏԵԿՏ» ՍՊԸ
ՓՈՐՁԱՔՆՆՈՒԹՅՈՒՆ
« ___ » ______ 20 թ

«ՄԻԿՊՐՈ» MIKPRO 05555918

«ՄԻԿՊՐՈ» ՍՊԸ

Տնօրեն	
Ա. Միքայելյան	
ԼԻԾ	
Լ. Մինասյան	
Նախագծեց	
Տ. Վարդանյան	

Ճարտարապետաշինարարական մաս

Անվանումը

ՀՀ ՇՄ Արթիկ համայնքի Արթիկ քաղաքի Անկախության փողոցի վերջնամասի տարածքի խաղահրապարակի կառուցման աշխատանքների աշխատանքային նախագիծ:

Թերթի անվանումը

Բարեկարգման մասնագիր

ՓՈՒԼ	ԹԵՐԹ	ԹԵՐԹԵՐ
ԱՆ	ՃՇ-8	13

Լուսատուի տեսքը

Լուսավորության հենասյուններ

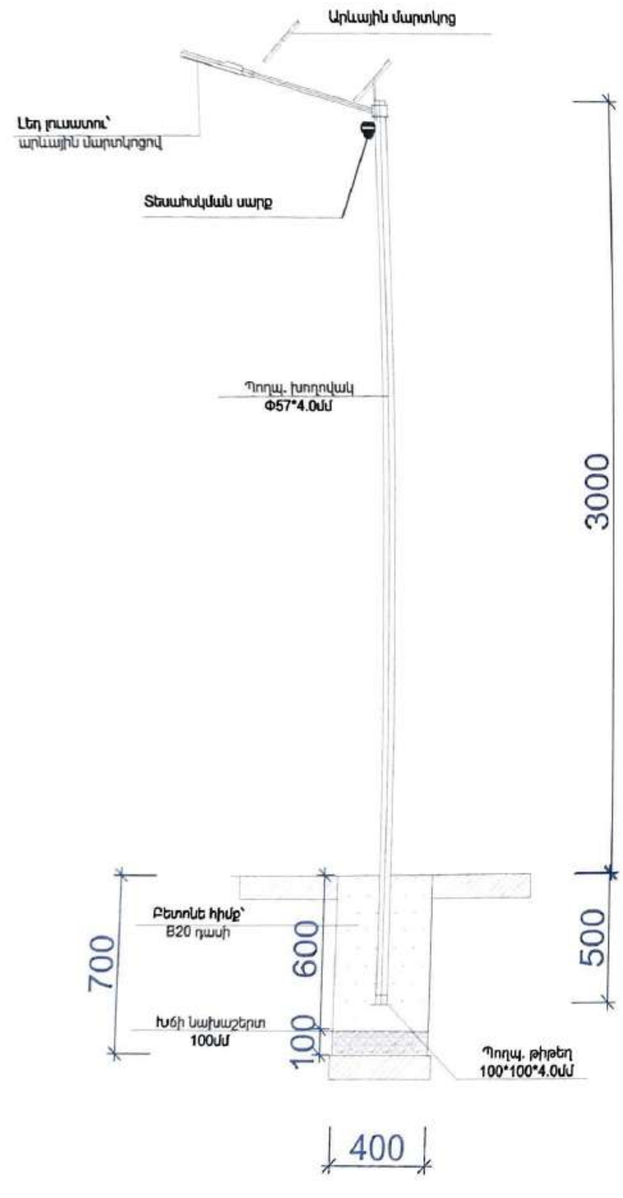

Լուսատուի տեխիկական բնութագիր

-Արևային Էներգիայով աշխատող LED լուսատու փողոցների և այգիների համար
-Հզորությունը ՝ 50w
-Լուսավորման մակերեսը ՝ 150մ²
-Լիցքավորման տևողությունը ՝ 4-6ժամ
-Աշխատանքի տևողությունը ՝ 12-15ժամ

V380 PRO VCS20-G արևային տեսադիտարկման սարք 2 հատ տեղադրել լույսերի հենասյուների վրա տեղադրման վերջնական տեղը համաձայնացնել պատվիրատուի հետ աշխատանքների կատարման ժամանակ

Տեսադիրտարկման սարքի տեխիկական բնութագիր

-Ավտոնոմ 4G տեսախցիկ SIM քարտով և արևային վահանակով,
-Բարձր որակի տեսանյութ՝ կրկնակի օբյեկտիվով — 6 ՄՊ (կրկնակի CMOS սենսոր), H.265 ձայնագրում,
-PTZ կառավարում (պտտում / թեքում) — 355° հորիզոնական և 90° ուղղահայաց դիտման անկյուններ,
-Գիշերային տեսանելիություն + գունավոր լուսավորություն — ինֆրակարմիր և սպիտակ LED լամպեր՝ մինչև 30 մ գիշերային տեսադաշտով և գունավոր պատկերի հնարավորությամբ,
-Երկկողմանի ձայնային կապ,
-Պահպանություն: microSD մինչև 128 ԳԲ + ամպային պահոց,
-Փոշադիմացկուն և ջրակայուն IP66 պաշտպանություն ,
-Շարժման դետեկցիա + ավտոմատ հետևում + push ծանուցումներ:

Նյութերի մասնագիր /հաշվարկը կատարված է 1 հենասյան համար/ ընդհանուր 4

Լուսավորության հենասյան կառուցման աշխատանքների մասնագիր Լուսավորության հենասյուների ընդհանուր քանակը 4 հատ			
հ/հ	Աշխատանքի անվանումը	Չ/Մ	Քանակ
1	Գրունտի փորում հիմքի համար	խմ	0.11
2	Խճի նախաշերտի լիցք հիմքի տակ ՝ 100մմ	խմ	0.018
3	Հիմքի կառուցում B20 դասի բետոնից	խմ	0.10
4	Ավելորդ գրունտի բարձում և տեղափոխում	խմ	0.11
5	Պողպատե խողովակի տեղադրում ՝ Φ57x4.0, L=3.50մ,1հատ	կգ	18.20
6	Պողպատե թիթեղ ՝ 100x100x4.0, 1հատ	կգ	0.31
7	Պլաստմասե խցան՝ Φ51 մմ	հատ	1
8	LED լուսատու, արևային մարտկոցով ՝ 50w	հատ	1
9	Պողպ մասերի ներկում 2 անգամ		

«ՄԻԿՊՐՈ» ՍՊԸ

Տնօրեն: Ա. Միքայելյան

ՆԳՃ: Լ. Մինասյան

Նախագծեց: Տ Վարդանյան

Ճարտարապետաշինարարական մաս

Անվանումը: ՀՀ ՇՄ Արթիկ համայնքի Արթիկ քաղաքի Անկախության փողոցի վերջնամասի տարածքի խաղահրապարակի կառուցման աշխատանքների աշխատանքային նախագիծ:

Թերթի անվանումը: Լուսավորության հենասյուն, լուսատու և տեսահսկող սարք Մ1:20

ՓՈՒԼ	ԹԵՐԹ	ԹԵՐԹԵՐ
ԱՆ	ՃՇ- 9	13

Նստարան 2 հատ

Եռաչափ տեսք

Տեսք կողքից

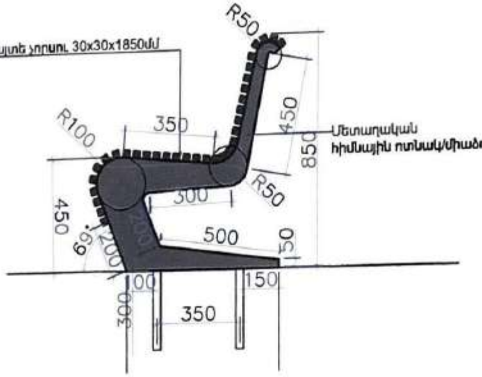

Տեսք դիմացից

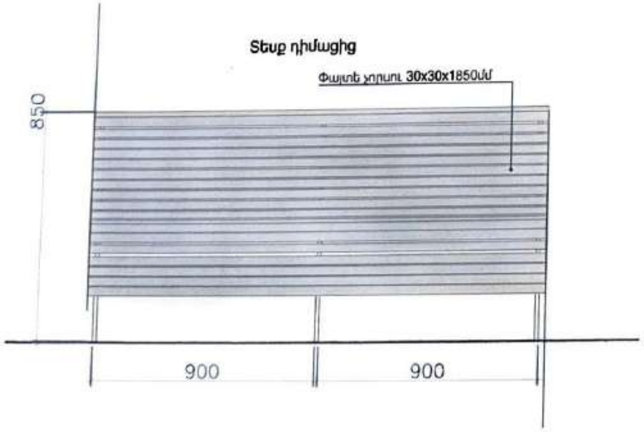

ՏԵՍՔ ՎԵՐԵՎԻՑ

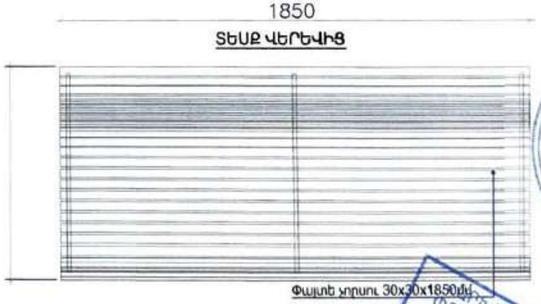

*Մետաղական մասերը երկշերտ յուղաներկել, իսկ փայտե մասերը երկշերտ լաքապատել:

«ՄԻԿՊՐՈ» ՍՊԸ	
Տնօրեն	
Ա. Միքայելյան	
ՆԳճ	
Լ. Մինասյան	
Նախագծեց	
Տ Վարդանյան	
Ճարտարապետաշինարարական մաս	
Անվանումը	
ՀՀ ՇՄ Արթիկ համայնքի Արթիկ քաղաքի Անկախության փողոցի վերջնամասի տարածքի խաղահրապարակի կառուցման աշխատանքների աշխատանքային Նախագիծ:	
Թերթի անվանումը	
Նստարան Մ1:20	

ՓՈՒԼ	ԹԵՐԹ	ԹԵՐԹԵՐ
ԱՆ	ՃՇ-10	13

«...ՓՈՐՁԱՔՆՆՈՒԹՅՈՒՆ» ՍՊԸ
« » ______ 20 թ.

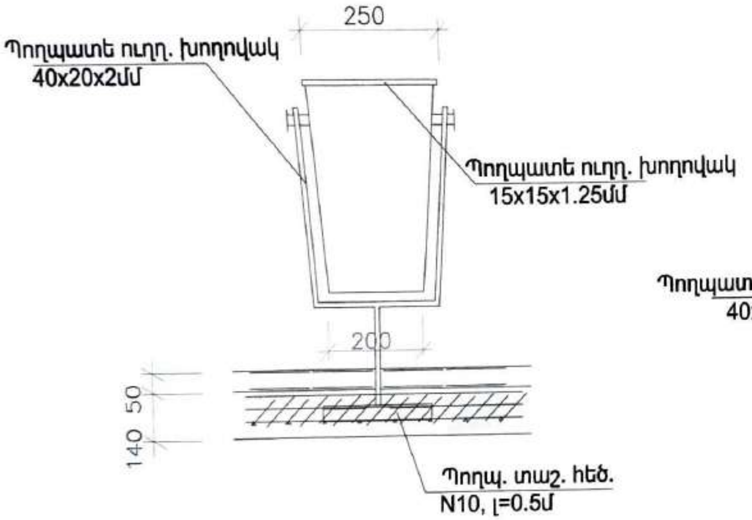

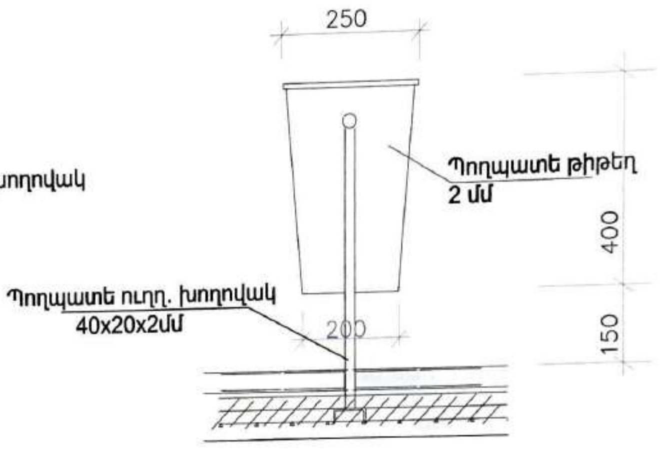

Աղբամանի մասնագիր 1 հատի համար ընդհանուր 2 հատ

Կ/Հ	Էլեմենտի անվանումը	Երկարութ. /մմ/	Քանակը /հատ/	Ընդ. երկարութ. /մ/	Քաշը /կգ/
	Աղբաման (0.25x0.20x0.40մ)		8.0		
1	Պողպ. ուղղ. խող. 40x20x2 մմ	1400		1.40	2.45
2	Պողպ. թիթեղ 2մմ		0.4մ²		6.28
3	Պողպ տաշ հեծ N10 լ=0.4 մ	400	1.0	0.40	4.00
4	Պոսպ. ուղղ. խող. 15x15x1.25մմ	250	4.0	1.0	0.53
5	Պողպ մասերի ներկում 2 անգամ		1,36մ²		
6	Հիմքերի բետոնացում Բ15 բետոնով		0,18մ²		
7	Խճի տոպանում հիմքերի տակ 70 մմ		0,04մ³		
8	Հիմքերի համար խրամուղու քանդում		0,20մ³		
9.	Ավելորդ հողի տեղափոխում 15 կգ		0,20մ³		

ԾԱՆՈԹՈՒԹՅՈՒՆ

1.Մետաղական մասերը յուղաներկել 2 շերտ:
2.Բոլոր եռակցումները իրականացնել համաձայն գործող շինարարական նորմերի:

«ԱՐՄԻՏԵԿՏ» ՍՊԸ ՓՈՐՁԱՔՆՈՒԹՅՈՒՆ
« ___ » ______ 20 թ.

«ՄԻԿՊՐՈ» ՍՊԸ

Տնօրեն	
Ա. Միքայելյան	
ՆԳՃ	
Լ. Մինասյան	
Նախագծեց	
Տ Վարդանյան	

Ճարտարապետաշինարարական մաս

Անվանումը

ՀՀ ՇՄ Արթիկ համայնքի Արթիկ քաղաքի Անկախության փողոցի վերջնամասի տարածքի խաղահրապարակի կառուցման աշխատանքների աշխատանքային նախագիծ:

Թերթի անվանումը

Աղբամանի կտրվածքներ և մասնագիր Մ1:10

ՓՈՒԼ	ԹԵՐԹ	ԹԵՐԹԵՐ
ԱՆ	ՃՇ-11	13

Մարզասարքերի անվանումները	Մարզասարքերի տեսքերը	Մարզասարքերի տեխնիկական բնութագիր	Քանակ	Չ/Մ
Մեծածավալ մարզասարք Workout 501.38.01	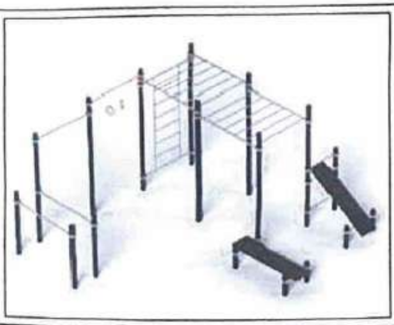	Սարքավորման չափսերն են 5919*5822*2518 մմ	1.0	հատ
Մարզասարք Հեծանիվ 207.43.10		Առավելագույն քաշը 125կգ Սարքավորման չափսերն են 812*547*1288 մմ	1.0	հատ
Մարզասարք Ձեռքերի ձգում 207.40.10		Առավելագույն քաշը 125կգ Սարքավորման չափսերն են 739*980*1222 մմ	1.0	հատ
Մարզասարք Կրկնակի դահուկներ 207.21.10		Առավելագույն քաշը 125կգ Սարքավորման չափսերն են 597*1420*1522 մմ	1.0	հատ

«ՄԻԿՊՐՈ» ՍՊԸ

Տնօրեն	
Ա. Միքայելյան	
ՆԳԾ	
Լ. Մինասյան	
Նախագծեց	
Տ Վարդանյան	

Ճարտարապետաշինարարական մաս

Անվանումը

ՀՀ ՇՄ Արթիկ համայնքի Արթիկ քաղաքի Անկախության փողոցի վերջնամասի տարածքի խաղահրապարակի կառուցման աշխատանքների աշխատանքային Նախագիծ:

Թերթի անվանումը

Մարզասարքի 3D տեսք և մասնագիր

ՓՈՒԼ	ԹԵՐԹ	ԹԵՐԹԵՐ
ԱՆ	ՃՇ-12	13

Խաղասարքերի անվանումները	Խաղասարքերի տեսքերը	Խաղասարքերի տեխնիկական բնութագիր	Քանակ	Չ/Մ
Խաղային համալիր 101.09.09		Սարքավորման չափսերն են երկարություն - 6398 մմ լայնություն - 5613 մմ բարձրություն - 4125 մմ	1.0	հատ
Պտուտիկ 108.27.02		Սարքավորման չափսերն են D = 1340, h = 698 մմ	1.0	հատ
Հավասարակշիռ 108.50.00-02		Չափսերն են 2630*280*1260 մմ	2.0	հատ
Ճոճարան 103.28.04		Չափսերն են 2825*1466*2068 մմ	1.0	հատ

«ՄԻԿԴՐՈ» ՍՊԸ

Տնօրեն	
Ա. Միքայելյան	
ՆԳԾ	
Լ. Մինասյան	
Նախագծեց	
Տ. Վարդանյան	

Ճարտարապետաշինարարական մաս

Անվանումը

ՀՀ ՇՄ Արթիկ համայնքի Արթիկ քաղաքի Անկախության փողոցի վերջնամասի տարածքի խաղահրապարակի կառուցման աշխատանքների աշխատանքային Նախագիծ:

Թերթի անվանումը

Խաղասարքերի 3D տեսք և մասնագիր

ՓՈՒԼ	ԹԵՐԹ	ԹԵՐԹԵՐ
ԱՆ	ՃՇ-13	13

«ԱՐՄԻՏԵՔՍ» ՍՊԸ ՓՈՐՁԱՔՆՆՈՒԹՅՈՒՆ « __ » ______ 20 թ.

ԳԻՐՔ - 2
ՇԻՆԿԱԶՄԱԿԵՐՊՄԱՆ ՄԱՍ

ԲԱՑԱՏՐԱԳԻՐ, ԱՆՎԱՆԱՑԱՆԿ

ԱՇԽԱՏԱՆՔԱՅԻՆ ԳԾԱԳՐԵՐԻ ՑԱՆԿ

ԹԵՐԹ	ԱՆՎԱՆՈՒՄԸ	ԾԱՆՈԹՈՒԹ.
1	Աշխատանքային գծագրերի ցանկ, բացատրագիր	ՇԿ - 1
2	Աշխատանքային գրաֆիկ	ՇԿ - 2
3	Շինհրապարակի անվտանգության Նշաններ	ՇԿ - 3

Բացատրագիր

ՀՀ ՇՄ Արթիկ համայնքի Արթիկ քաղաքի Անկախության փողոցի վերջնամասի տարածքի բարեկարգման խաղահրապարակի, մարզահրապարակի կառուցման աշխատանքների համար օգտագործված Նորմատիվային փաստաթղթերը՝

1. ՀՀՇՆ 1 - 3.01.01.2008 «Շինարարության կազմակերպում», շինարարական Նորմերով
2. ՇՆու4 1.04.03 - 85 «Շինարարության տևողության Նորմեր» ձեռնարկներին համապատասխան:

Օբյեկտը ըստ ՀՀՇՆ 20,06-2020 -ի գտնվում է սեյսմիկ ազդեցության երկրորդ սեյսմիկ գոտում:

1 Մինչև շինմոնտաժային աշխատանքների սկսելը կատարել կազմակերպչական տեխնիկական և Նախապատրաստական աշխատանքներ.՝

1- Շինհրապարակը պետք է ապահոված լինի հակահրդեհային միջոցներով և բժշկական առաջին օգնության պարագաներով,

2- Այն դեպքում երբ շինարարական աշխատանքները իրականացվում են գիշերային պայմաններում կապալառուն պետք է ապահովի շինհրապարակի և աշխատանքների կատարման վայրի համապատասխան լուսավորությունը,

3- Աշխատանքը պետք է կազմակերպել այնպես, որպեսզի ապահովվի մարդկանց անվտանգությունն ու հարմարությունը և պաշտպանի տեղամասին մոտ եղած բնակիչներին և Նրանց ունեցվածքը: Պետք է ապահովել հանրային երթևեկությունը Նորոգվող տեղամասի հարակից ու տեղամասի սահմաններում գտնվող ճանապարհների վրա՝ մինչև աշխատանքն ընդունվի:

4- Շինարարական աշխատանքների ընթացքում պետք է ապահովել մուտքեր՝ ճանապարհներ, փողոցներ և կից տարածքներ, երթևեկելի մասից հեռացնել հողի կուտակումներն և այլ Նյութերը,

5- Ժամանակավոր կենցաղ-գրասենյակային տնակների տեղադրում,

6- Շինմոնտաժային մեխանիզմների և անհրաժեշտ սարքերի և գործիքների առաքում շինհրապարակ,

7- Ժամանակավոր էլ. էներգիայի և ջրի մատակարարում,

7.1- Ժամանակավոր էլեկտրամատակարարումը և ջրամատակարարումը իրականացնել համապատասխան կազմակերպությունների կողմից տրվող տեխնիկական պայմանների համաձայն:

2 Շինմոնտաժային աշխատաքների իրականացման եղանակները՝

1- Հողի փորման աշխատաքները Նախատեսվում է իրականացնել մեխանիզմով, իսկ ոչ հասանելի մասերում՝ ձեռքով: Մշակված բնահողը պահպանվում է փորվածքների եզրին՝ ետլիցքի Նպատակով: Հիմնահողի ետլիցքը անհրաժեշտ է կատարել ըստ շերտերի՝ տոփանմամբ, ձեռքի տոփանիչներով, իսկ ավելորդ գրունտը բեռնումով և տեղափոխումով:

2- Միաձույլ ե/բ կոնստրուկցիանների իրականացման համար Նպատակահարմար է գույքային կաղապարամածի կիրառումը,

3- Կոնստրուկցիանների ամրանավորումը առաջարկվում է իրականացնել ինչպես առանձին ձողերով, այնպես էլ ամրանային կմախքներով և ցանցերով: Բետոնացումից առաջ անհրաժեշտ է ստուգել ամրանի, միջադիրների և կաղապարամածի տեղադրման ճշտությունը, ամրանը պետք է մաքրված լինի կեղտից և ժանգից,

4- Բետոնի խտացումը անհրաժեշտտ է կատարել խորքային և մակերեսային թրթռիչներով,

5- Մարդկանց շարժումը բետոնացված մակերևույթների վրա և կաղապարամածի տեղահանումը թույլատրվում է բետոնի 1.5 ՄՊա ամրության ձեռքբերումից հետո,

6- Շինարարության Նյութատեխնիկական մատակարարումը Նախատեսվում է շինարարական ինդուստրիայի ձեռնարկություններից և գլխավոր կապալառուի արտադրական բազայից: Պահանջվող համապատասխան դասի բետոնը և շաղախը կառաքվեն մոտակա բետոնաշաղախային հանգույցից՝ թափքը պտտվող մեքենաններով: Բետոնը ավտոբետոնապոմպով մղվում է դեպի կոնստրուկցիաներ:

3 Կրող և պատող շինմոնտաժային աշխատանքներ՝

1- Շին աշխատանքների ժամանակ պատող և կրող կոնստրուկցիանների որակի հսկողությունը իրականացնել ՀՀՇՆ - 13-03-2022, Պատող և կրող կոնստրուկցիաների Նորմերի դրույթներին համապատասխան:

4 Նախագծանախահաշվային փաստաթղթերի կազմում՝

1- Նախագծանախահաշվային փաստաթղթերում Նախատեսված բոլոր տեսակի քանդման և ապամոնտաժման աշխատանքները իրականացնել ՇՆու4 3.03.01 - 85 - ի և ՇՆու4 III - 4 - 80 պահանջներին համապատասխան:

5 Շինմոնտաժային աշխատանքների որակի հսկում

Շինմոնտաժային աշխատանքների որակի հսկումը Ներառում է՝

ա) կոնստրուկցիաների, շինվածքների Նյութերի և սարքավորումների փաստաթղթերի մուտքային հսկում,

բ) արտադրական և առանձին պրոցեսների օպերացիոն հսկում,

գ) շինմոնտաժային աշխատանքների ընդունման հսկում:

Հսկման Նպատակն է թերությունների բացահայտումը շինարարության ընթացքում և դրանց վերացման կամ կանխման միջոցառումների սահմանումը: Հսկման արդյունքները գրանցվում են շինարարության վարման մատյանում:

«ԱՐԽԻՏԵԿՏ» ՍՊԸ
ՓՈՐՁԱՔՆՆՈՒԹՅՈՒՆ
«___»________20 թ.

6 Շրջակա միջավայրի պահպանում՝

Շինարարության ժամանակ անհրաժեշտ է հատուկ ուշադրություն դարձնել շրջակա միջավայրի վրա: Աշխատանքների ավարտից հետո անհրաժեշտ է մաքրել շրջակա տարածքը ավելորդ գրունտից և շին. աղբից, Նրանց բեռնումով և տեղափոխումով:

Աշխատանքների կատարման ժամանակ ձեռնարկել միջոցառումներ տարածքի կանաչապատված գոտիների պահպանման համար: Թույլ չտալ ինքնահոս ջրերի հոսք:

7 Անվտանգության տեխնիկայի հարցեր և հակահրդեհային միջոցառումներ

1- Շինմոնտաժային աշխատանքներ կատարելու ժամանակ խիստ պահպանել ՇՆու4 III - 4 - 80 «Անվտանգության տեխնիկան շինարարությունում» ձեռնարկի պահանջներով: Մինչև աշխատանքների սկսելը աշխատողներին ծանոթացնել անվտանգության տեխնիկայի մասնագիտությունների:

2- Բանվորները պետք է ապահոված լինեն բանվորական համազգեստով և պաշտպանիչ միջոցներով:

3- Հակահրդեհային անվտանգությունը շինհրապարակում, աշխատատեղերում և աշխատանքի տեղամասերում անհրաժեշտ է ապահովել համապատասխան «Հակահրդեհային անվտանգության կանոններ» եռակցման և այլ աշխատանքների կատարելու համար հաստատված Նորմերով 12.1.004 - 76 - ի կողմից:

4- Էլեկտրաեռակցման սարքը և եռակցվող Նյութը պետք է լինեն հողանցված:

5- Աշխատանքային Նախագիծը մշակված է ՀՀ տարածքում գործող Նորմատիվատեխնիկական պահանջներին համապատասխան:

6- Շինարարության տևողության օրացույցային պլան,

7- Աշխատանքների կատարման հերթականությունը և տևողությունը տրված են կից Ներկայացվող ժամանակացույցում:

«ՄԻԿՊՐՈ» ՍՊԸ

Տնօրեն	
Ա. Միքայելյան	
ԼԳԾ	
Լ. Մինասյան	

Շինկազմակերպման մաս

Անվանումը

ՀՀ ՇՄ Արթիկ համայնքի Արթիկ քաղաքի Անկախության փողոցի վերջնամասի տարածքի խաղահրապարակի կառուցման աշխատանքների աշխատանքային Նախագիծ:

Թերթի անվանումը

Բացատրագիր, անվանացանկ

ՓՈՒԼ	ԹԵՐԹ	ԹԵՐԹԵՐ
ԱՆ	ՇԿ-1	3

Շին. աշխատանքների անվանումները	Ամիսներ			
	1	2	3	4
Նախապատրաստական աշխատանքներ	10			
Փորման աշխատանքներ	15			
Լույսի հենասյուների տեղադրում	10			
Եզրաքարերի տեղադրում և սալապատում		30		
Մարզահրապարակի և խաղահրապարակի հատակների իրականացում խաղասարքերի և մարզասարքերի տեղադրում			30	
Նստարանների և աղբամանների կառուցում և տեղադրում				20
Այլ աշխատանքներ				10

Շին մոնտաժային աշխատանքների տևողությունը կազմում է 120 օրցույցային օր

Տարածքի բարեկարգման համար անհրաժեշտ շին մեքենաներ, մեխանիզմներ և սարքավորումներ

դիրք	Անվանում	Մակնիշ	Քանակ	դիրք	Անվանում	Մակնիշ	Քանակ
1	Էքսկավատոր /Անվավոր/	Ցանկացած	1 հատ	7	Փոխարկիչ թրթռիչների համար	Ցանկացած	1 հատ
2	Տոփանիչ	Ցանկացած	1 հատ	8	Էլեկտրական գայլիկոնող սարք	Ցանկացած	1 հատ
3	Յետհար մուրճ	Ցանկացած	1 հատ	9	Էլ. եռակցման ագրեգատ	Ցանկացած	1 հատ
4	Գույքային կաղապարամած /Մետաղական/	Կոմպլ.	1 հատ	10	Ինքնաթափ ավտոմեքենա	20-տ Ցանկացած	1 հատ
5	Էլեկտրական մակերեսային թրթռիչ	Ցանկացած	1 հատ	11	Բեռնատար ավտոմեքենա	10-տ Ցանկացած	1 հատ
6	Էլեկտրական խորքային թրթռիչ	Ցանկացած	1 հատ				

Աշխատանքների կատարման համար անհրաժեշտ լիցենզիաների ցանկ

Շինարարության իրականացում բնակելի հասարակական արտադրական՝ 3-րդ դաս

Շինարարությունում օգտագործվող նյութերին և իրերին ներկայացվող նվազագույն պահանջները

1- Շինարարությունում օգտագործվող բոլոր նյութերը պետք է ապահովեն ՀՀ տարածքում գործող տեխնիկական կանոնակարգերի և պայմանների համապատասխանությունը ունենան համապատասխան ՀՀ օրենսդրությամբ հաստատված կարգին համապատասխան որակի հավաստագրեր, արտադրողի կողմից հաստատված երաշխիքային ժամկետներ:

«ՄԻԿՊՐՈ» ՍՊԸ

Տնօրեն	
Ա. Միքայելյան	
ՆԳՃ	
Լ. Մինասյան	

Շինկազմակերպման մաս

Անվանումը

ՀՀ ՇՄ Արթիկ համայնքի Արթիկ քաղաքի Անկախության փողոցի վերջնամասի տարածքի խաղահրապարակի կառուցման աշխատանքների աշխատանքային նախագիծ:

Թերթի անվանումը

Աշխատանքային գրաֆիկ

ՓՈՒԼ	ԹԵՐԹ	ԹԵՐԹԵՐ
ԱՆ	ՇԿ-2	3

ՇԻՆ ՀՐԱՊԱՐԱԿԻ ԱՆՎՏԱՆԳՈՒԹՅԱՆ ՆՇԱՆՆԵՐ

Անվտանգության նշանի համար	Անվտանգության նշանի տեսքը	Անվտանգության նշանի անվանումը
W09		Ուշադրություն վտանգավոր է
P21		Մուտքն արգելվում է
P03		Չի թույլատրվում

Ազդանշանային ցանկապատ ըստ ԳՈՍՏ 12.4.0.9-89

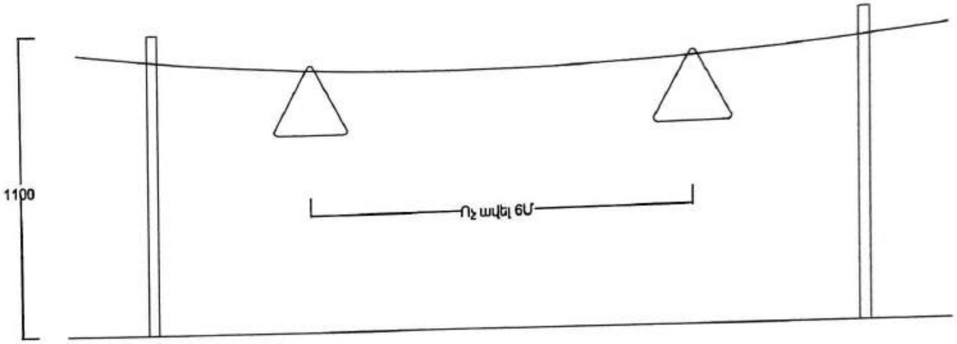

Շինարարական աշխատանքները սկսելուց առաջ կապալառուն պետք է օբյեկտի սկզբում և վերջում տեղադրի համապատասխան տեղեկատվական նշաններ, որտեղ պետք է նշված լինի օբյեկտի անվանումը, պատվիրատուն, կապալառուն, օբյեկտի շինարարական աշխատանքների ժամկետը և կոնտակտային հեռախոսահամարը:

«ԱՐԽԻՏԵԿՏ» ՍՊԸ
ՓՈՐՁԱՔՆՆՈՒԹՅՈՒՆ
« » 20 թ.

«ՄԻԿՊՐՈ» ՍՊԸ

Տնօրեն	
Ա. Միքայելյան	
ՆԳՃ	
Լ. Մինասյան	

Շինկազմակերպման մաս

Անվանումը

ՀՀ ՇՄ Արթիկ համայնքի Արթիկ քաղաքի Անկախության փողոցի վերջնամասի տարածքի խաղահրապարակի կառուցման աշխատանքների աշխատանքային նախագիծ:

Թերթի անվանումը

Շին հրապարակի անվտանգության նշաններ

ՓՈՒԼ	ԹԵՐԹ	ԹԵՐԹԵՐ
ԱՆ	ՇԿ-3	3